鋳鉄製テークアップ形ユニット

UCT形
円筒穴形
止めねじ式

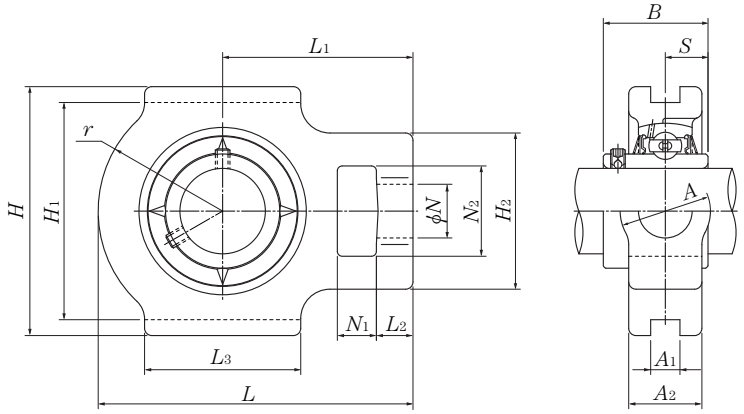

軸径 12～50mm

軸径 mm	ユニット❶の呼び番号	寸法 mm N_1	L_2	H_2	N_2	N	L_3	A_1	H_1	H	L	A_2	A	r	L_1	B	S	軸受 呼び番号	基本動定格荷重 kN C_r	基本静定格荷重 kN C_{or}
12	**UCT201**	16	12	51	32	19	51	12	76	89	94	21	32	33	61	31	12.7	UC201D1	12.8	6.65
15	**UCT202**	16	12	51	32	19	51	12	76	89	94	21	32	33	61	31	12.7	UC202D1	12.8	6.65
17	**UCT203**	16	12	51	32	19	51	12	76	89	94	21	32	33	61	31	12.7	UC203D1	12.8	6.65
20	**UCT204**	16	12	51	32	19	51	12	76	89	94	21	32	33	61	31	12.7	UC204D1	12.8	6.65
25	**UCT205**	16	12	51	32	19	51	12	76	89	97	24	32	35	62	34.1	14.3	UC205D1	14.0	7.85
	UCTX05	16	12	56	37	22	57	12	89	102	113	28	37	43	70	38.1	15.9	UCX05D1	19.5	11.3
	UCT305	16	14	62	36	26	65	12	80	89	122	26	36	46	76	38	15	UC305D1	21.2	10.9
30	**UCT206**	16	12	56	37	22	57	12	89	102	113	28	37	43	70	38.1	15.9	UC206D1	19.5	11.3
	UCTX06	16	15	64	37	22	64	12	89	102	129	30	37	51	78	42.9	17.5	UCX06D1	25.7	15.3
	UCT306	18	16	70	41	28	74	16	90	100	137	28	41	52	85	43	17	UC306D1	26.7	15.0
35	**UCT207**	16	15	64	37	22	64	12	89	102	129	30	37	51	78	42.9	17.5	UC207D1	25.7	15.3
	UCTX07	19	17	83	49	29	83	16	102	114	144	36	49	56	88	49.2	19	UCX07D1	29.1	17.8
	UCT307	20	17	75	45	30	80	16	100	111	150	32	45	56	94	48	19	UC307D1	33.5	19.1
40	**UCT208**	19	18	83	49	29	83	16	102	114	144	33	49	56	88	49.2	19	UC208D1	29.1	17.8
	UCTX08	19	17	83	49	29	83	16	102	117	144	36	49	57	87	49.2	19	UCX08D1	32.5	20.4
	UCT308	22	19	83	50	32	89	18	112	124	162	34	50	62	100	52	19	UC308D1	40.5	24.0
45	**UCT209**	19	18	83	49	29	83	16	102	117	145	35	49	57	88	49.2	19	UC209D1	32.5	20.4
	UCTX09	19	18	83	49	29	86	16	102	117	151	38	49	59	92	51.6	19	UCX09D1	35.0	23.2
	UCT309	24	20	90	55	34	97	18	125	138	178	38	55	68	110	57	22	UC309D1	53.0	32.0
50	**UCT210**	19	18	83	49	29	86	16	102	117	151	37	49	59	92	51.6	19	UC210D1	35.0	23.2
	UCTX10	25	21	102	64	35	95	22	130	146	171	42	64	65	106	55.6	22.2	UCX10D1	43.5	29.2
	UCT310	27	22	98	61	37	106	20	140	151	192	40	61	74	118	61	22	UC310D1	62.0	38.5

❶ 御要求により球状黒鉛鋳鉄製の軸受箱も製作している。
この場合は呼び番号の後に記号 "N1" が付く。例　UCT210N1

鋳鉄製テークアップ形ユニット

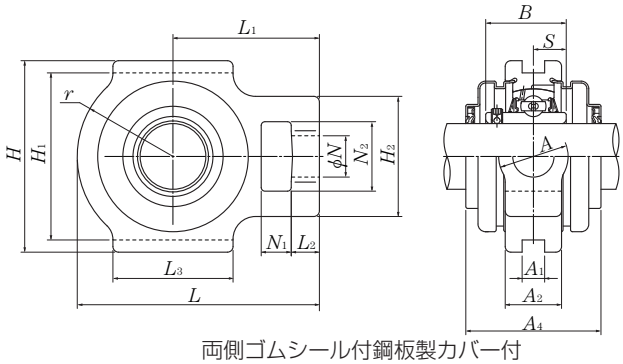

両側ゴムシール付鋼板製カバー付

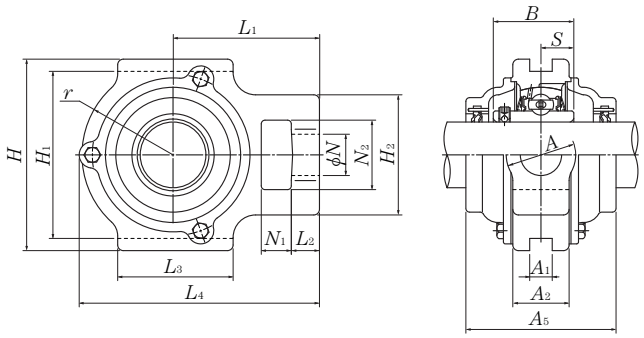

両側ゴムシール付鋳鉄製カバー付

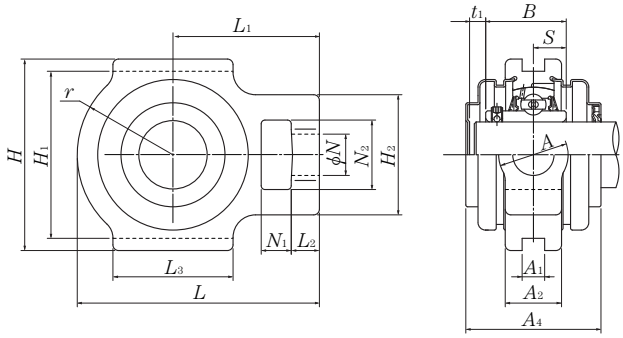

鋼板製片側閉じカバー付

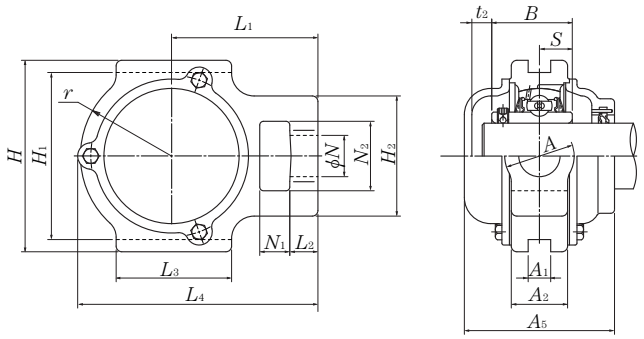

鋳鉄製片側閉じカバー付

標準軸受箱の呼び番号	鋼板製カバー付ユニットの呼び番号		鋳鉄製カバー付ユニットの呼び番号		寸法 mm					ユニット質量 kg（参考）		
	両側ゴムシール付カバー	片側閉じカバー	両側ゴムシール付カバー	片側閉じカバー	t_1	t_2	A_4	L_4	A_5	標準	鋼板製カバー付き	鋳鉄製カバー付き
T204	**S-UCT201**	**SM-UCT201**	**C-UCT201**	**CM-UCT201**	5	8	51	97	62	0.6	0.8	1.1
T204	**S-UCT202**	**SM-UCT202**	**C-UCT202**	**CM-UCT202**	5	8	51	97	62	0.6	0.8	1.0
T204	**S-UCT203**	**SM-UCT203**	**C-UCT203**	**CM-UCT203**	5	8	51	97	62	0.6	0.8	1.0
T204	**S-UCT204**	**SM-UCT204**	**C-UCT204**	**CM-UCT204**	5	8	51	97	62	0.6	0.8	1.0
T205	**S-UCT205**	**SM-UCT205**	**C-UCT205**	**CM-UCT205**	7	11	57	100.5	70	0.8	0.9	1.1
TX05	**S-UCTX05**	**SM-UCTX05**	**C-UCTX05**	**CM-UCTX05**	7	11	62	113.5	75	1.3	1.5	1.8
T305	—	—	**C-UCT305**	**CM-UCT305**	—	12	—	122	80	1.4	—	1.7
T206	**S-UCT206**	**SM-UCT206**	**C-UCT206**	**CM-UCT206**	7	11	62	113.5	75	1.3	1.3	1.7
TX06	**S-UCTX06**	**SM-UCTX06**	**C-UCTX06**	**CM-UCTX06**	8	10	72	129	80	1.7	2.0	2.3
T306	—	—	**C-UCT306**	**CM-UCT306**	—	11	—	139	85	1.8	—	2.4
T207	**S-UCT207**	**SM-UCT207**	**C-UCT207**	**CM-UCT207**	8	10	72	129	80	1.6	1.7	2.1
TX07	**S-UCTX07**	**SM-UCTX07**	**C-UCTX07**	**CM-UCTX07**	8	9	82	144	90	2.6	2.8	3.5
T307	—	—	**C-UCT307**	**CM-UCT307**	—	13	—	152	95	2.3	—	3.2
T208	**S-UCT208**	**SM-UCT208**	**C-UCT208**	**CM-UCT208**	8	9	82	144	90	2.4	2.5	3.1
TX08	**S-UCTX08**	**SM-UCTX08**	**C-UCTX08**	**CM-UCTX08**	8	12	82	144.5	95	2.6	2.8	3.5
T308	—	—	**C-UCT308**	**CM-UCT308**	—	13	—	164	105	3.0	—	4.2
T209	**S-UCT209**	**SM-UCT209**	**C-UCT209**	**CM-UCT209**	8	12	82	145.5	95	2.4	2.5	3.2
TX09	**S-UCTX09**	**SM-UCTX09**	**C-UCTX09**	**CM-UCTX09**	8	12	87	152	100	2.7	3.0	3.7
T309	—	—	**C-UCT309**	**CM-UCT309**	—	14	—	181	110	4.0	—	5.5
T210	**S-UCT210**	**SM-UCT210**	**C-UCT210**	**CM-UCT210**	8	12	87	152	100	2.6	2.7	3.6
TX10	**S-UCTX10**	**SM-UCTX10**	**C-UCTX10**	**CM-UCTX10**	10	11	92	171.5	100	4.2	4.6	5.4
T310	—	—	**C-UCT310**	**CM-UCT310**	—	15	—	197	120	5.0	—	7.1

備考1. ユニットの呼び番号は無給油式を示し，給油式の場合には呼び番号の後に記号 "D1" が付く。

鋳鉄製テークアップ形ユニット

UCT形
円筒穴形
止めねじ式

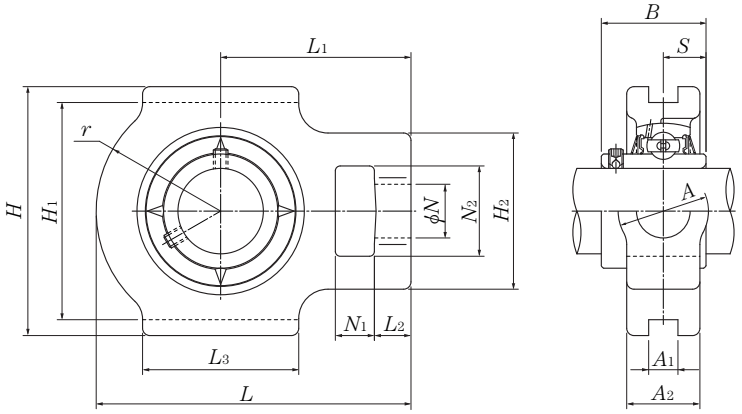

軸径 55～95mm

軸径 mm	ユニット❶の呼び番号	寸法 mm N_1	L_2	H_2	N_2	N	L_3	A_1	H_1	H	L	A_2	A	r	L_1	B	S	軸受 呼び番号	基本動定格荷重 kN C_r	基本静定格荷重 kN C_{or}
55	**UCT211**	25	21	102	64	35	95	22	130	146	171	38	64	65	106	55.6	22.2	UC211D1	43.5	29.2
	UCTX11	32	21	102	64	35	102	22	130	146	194	44	64	75	119	65.1	25.4	UCX11D1	52.5	36.0
	UCT311	29	23	105	66	39	115	22	150	163	207	44	66	80	127	66	25	UC311D1	71.5	45.0
60	**UCT212**	32	21	102	64	35	102	22	130	146	194	42	64	75	119	65.1	25.4	UC212D1	52.5	36.0
	UCTX12	32	23	111	70	41	121	26	151	167	224	48	70	87	137	65.1	25.4	UCX12D1	57.5	40.0
	UCT312	31	25	113	71	41	123	22	160	178	220	46	71	85	135	71	26	UC312D1	82.0	52.0
65	**UCT213**	32	23	111	70	41	121	26	151	167	224	44	70	87	137	65.1	25.4	UC213D1	57.5	40.0
	UCTX13	32	23	111	70	41	121	26	151	167	224	48	70	87	137	74.6	30.2	UCX13D1	62.0	44.0
	UCT313	32	27	116	70	43	134	26	170	190	238	50	80	92	146	75	30	UC313D1	92.5	60.0
70	**UCT214**	32	23	111	70	41	121	26	151	167	224	46	70	87	137	74.6	30.2	UC214D1	62.0	44.0
	UCTX14	32	23	111	70	41	121	26	151	167	232	48	70	92	140	77.8	33.3	UCX14D1	66.0	49.5
	UCT314	36	27	130	85	46	140	26	180	202	252	52	90	97	155	78	33	UC314D1	104	68.0
75	**UCT215**	32	23	111	70	41	121	26	151	167	232	48	70	92	140	77.8	33.3	UC215D1	66.0	49.5
	UCTX15	32	23	111	70	41	121	28	165	184	235	48	70	95	140	82.6	33.3	UCX15D1	72.5	53.0
	UCT315	36	27	132	85	46	150	26	192	216	262	55	90	102	160	82	32	UC315D1	113	77.0
80	**UCT216**	32	23	111	70	41	121	26	165	184	235	51	70	95	140	82.6	33.3	UC216D1	72.5	53.0
	UCTX16	38	30	124	73	48	157	28	173	198	260	54	73	98	162	85.7	34.1	UCX16D1	83.5	64.0
	UCT316	42	30	150	98	53	160	30	204	230	282	60	102	108	174	86	34	UC316D1	123	86.5
85	**UCT217**	38	31	124	73	48	157	30	173	198	260	54	73	98	162	85.7	34.1	UC217D1	83.5	64.0
	UCTX17	38	30	124	73	48	157	28	173	198	260	54	73	98	162	96	39.7	UCX17D1	96.0	71.5
	UCT317	42	32	152	98	53	170	32	214	240	298	64	102	115	183	96	40	UC317D1	133	97.0
90	**UCT318**	46	32	160	106	57	175	32	228	255	312	66	110	120	192	96	40	UC318D1	143	107
95	**UCT319**	46	33	165	106	57	180	35	240	270	322	72	110	125	197	103	41	UC319D1	153	119

❶ 御要求により球状黒鉛鋳鉄製の軸受箱も製作している。
この場合は呼び番号の後に記号 "N1" が付く。例　UCT320N1

鋳鉄製テークアップ形ユニット

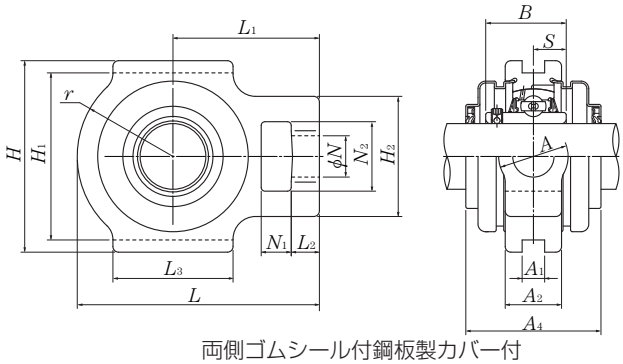

両側ゴムシール付鋼板製カバー付

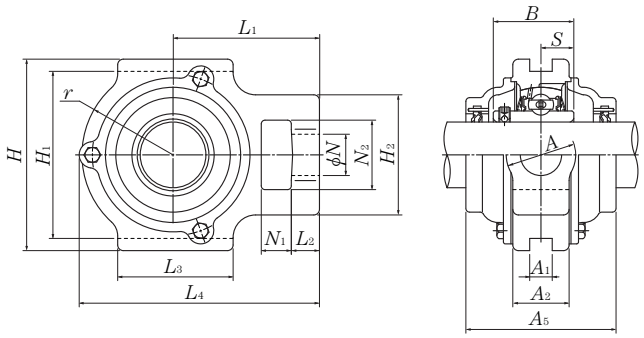

両側ゴムシール付鋳鉄製カバー付

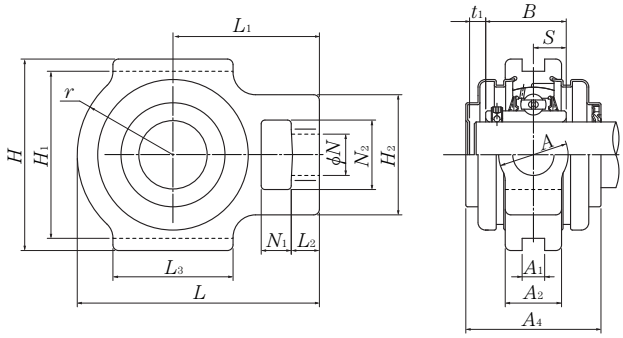

鋼板製片側閉じカバー付

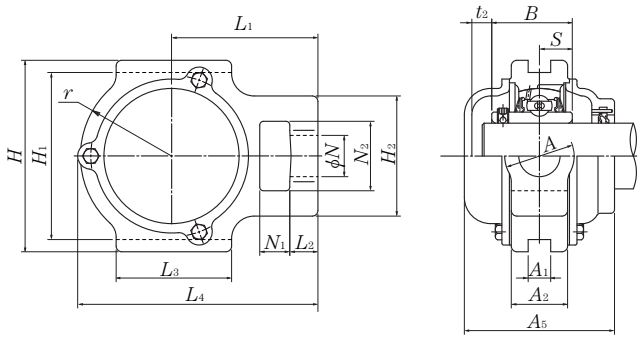

鋳鉄製片側閉じカバー付

標準軸受箱の呼び番号	鋼板製カバー付ユニットの呼び番号		鋳鉄製カバー付ユニットの呼び番号		寸法 mm					ユニット質量 kg（参考）		
	両側ゴムシール付カバー	片側閉じカバー	両側ゴムシール付カバー	片側閉じカバー	t_1	t_2	A_4	L_4	A_5	標準	鋼板製カバー付き	鋳鉄製カバー付き
T211	**S-UCT211**	**SM-UCT211**	**C-UCT211**	**CM-UCT211**	10	11	92	171.5	100	3.9	4.1	5.0
TX11	**S-UCTX11**	**SM-UCTX11**	**C-UCTX11**	**CM-UCTX11**	8	12	102	194	115	5.2	5.6	6.7
T311	—	—	**C-UCT311**	**CM-UCT311**	—	15	—	211	125	6.3	—	8.5
T212	**S-UCT212**	**SM-UCT212**	**C-UCT212**	**CM-UCT212**	8	12	102	194	115	4.8	5.1	6.1
TX12	**S-UCTX12**	**SM-UCTX12**	**C-UCTX12**	**CM-UCTX12**	11	15	107	224	120	7.2	7.7	9.0
T312	—	—	**C-UCT312**	**CM-UCT312**	—	16	—	227	135	7.6	—	10
T213	**S-UCT213**	**SM-UCT213**	**C-UCT213**	**CM-UCT213**	11	15	107	224	120	7.0	7.3	8.4
TX13	—	—	**C-UCTX13**	**CM-UCTX13**	—	17	—	224	135	7.4	—	9.8
T313	—	—	**C-UCT313**	**CM-UCT313**	—	19	—	244	140	9.3	—	12
T214	—	—	**C-UCT214**	**CM-UCT214**	—	17	—	224	135	7.0	—	9.2
TX14	—	—	**C-UCTX14**	**CM-UCTX14**	—	17	—	232	135	7.7	—	10
T314	—	—	**C-UCT314**	**CM-UCT314**	—	19	—	258	140	11	—	14
T215	—	—	**C-UCT215**	**CM-UCT215**	—	17	—	232	135	7.4	—	9.8
TX15	—	—	**C-UCTX15**	**CM-UCTX15**	—	17	—	235	145	8.3	—	11
T315	—	—	**C-UCT315**	**CM-UCT315**	—	19	—	268	150	13	—	17
T216	—	—	**C-UCT216**	**CM-UCT216**	—	17	—	235	145	8.2	—	11
TX16	—	—	**C-UCTX16**	**CM-UCTX16**	—	19	—	260	155	11	—	14
T316	—	—	**C-UCT316**	**CM-UCT316**	—	18	—	287	155	16	—	20
T217	—	—	**C-UCT217**	**CM-UCT217**	—	19	—	260	155	11	—	14
TX17	—	—	**C-UCTX17**	**CM-UCTX17**	—	20	—	262	165	11	—	15
T317	—	—	**C-UCT317**	**CM-UCT317**	—	21	—	303	170	19	—	25
T318	—	—	**C-UCT318**	**CM-UCT318**	—	21	—	317	170	21	—	27
T319	—	—	**C-UCT319**	**CM-UCT319**	—	20	—	327	180	24	—	31

備考1. ユニットの呼び番号は無給油式を示し，給油式の場合には呼び番号の後に記号 "D1" が付く。

鋳鉄製テークアップ形ユニット

UCT形
円筒穴形
止めねじ式

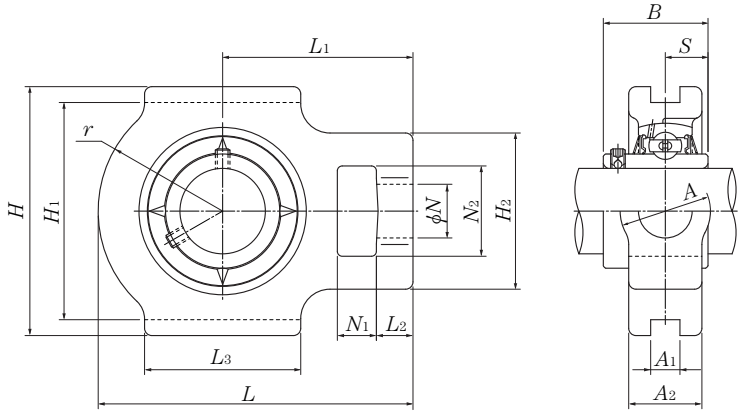

軸径 100～140mm

軸径 mm	ユニット❶の呼び番号	寸法 mm N_1	L_2	H_2	N_2	N	L_3	A_1	H_1	H	L	A_2	A	r	L_1	B	S	軸受 呼び番号	基本動定格荷重 kN C_r	基本静定格荷重 kN C_{or}
100	**UCT320**	48	34	175	115	59	200	35	260	290	345	75	120	135	210	108	42	UC320D1	173	141
105	**UCT321**	48	34	175	115	59	200	35	260	290	347	75	120	135	212	112	44	UC321D1	184	153
110	**UCT322**	52	40	185	125	65	215	38	285	320	385	80	130	150	235	117	46	UC322D1	205	179
120	**UCT324**	60	44	210	140	70	230	45	320	355	432	90	140	165	267	126	51	UC324D1	207	185
130	**UCT326**	65	47	220	150	75	240	50	350	385	465	100	150	180	285	135	54	UC326D1	229	214
140	**UCT328**	70	52	230	160	80	255	50	380	415	515	100	155	200	315	145	59	UC328D1	253	246

❶ 御要求により球状黒鉛鋳鉄製の軸受箱も製作している。
この場合は呼び番号の後に記号 "N1" が付く。例　UCT320N1

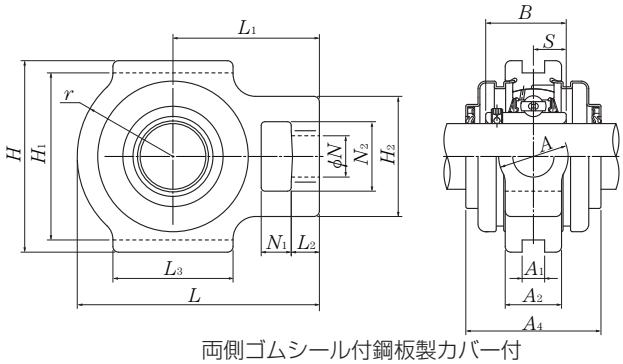

両側ゴムシール付鋼板製カバー付

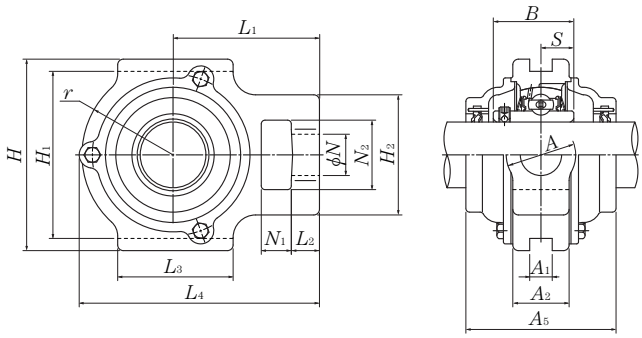

両側ゴムシール付鋳鉄製カバー付

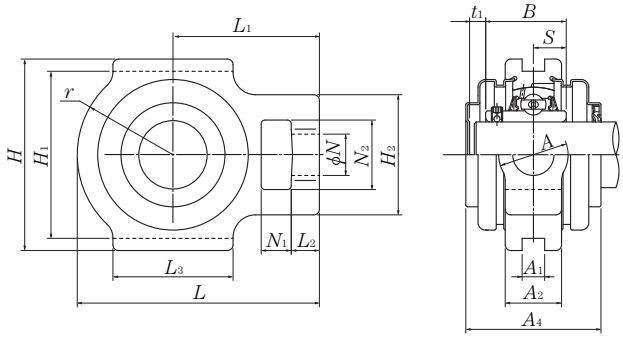

鋼板製片側閉じカバー付

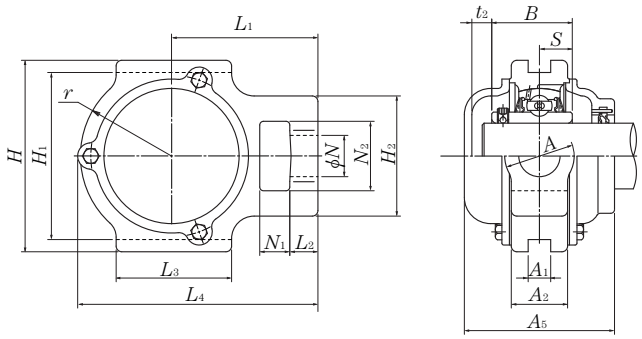

鋳鉄製片側閉じカバー付

標　準 軸受箱の 呼び番号	鋼板製カバー付ユニットの呼び番号		鋳鉄製カバー付ユニットの呼び番号		寸　法 mm					ユニット質量 kg（参考）		
	両側ゴムシール付カバー	片側閉じカバー	両側ゴムシール付カバー	片側閉じカバー	t_1	t_2	A_4	L_4	A_5	標　準	鋼板製カバー付き	鋳鉄製カバー付き
T320	—	—	**C-UCT320**	**CM-UCT320**	—	20	—	350	190	30	—	38
T321	—	—	**C-UCT321**	**CM-UCT321**	—	20	—	359	195	30	—	40
T322	—	—	**C-UCT322**	**CM-UCT322**	—	20	—	395	200	39	—	50
T324	—	—	**C-UCT324**	**CM-UCT324**	—	22	—	439	215	43	—	69
T326	—	—	**C-UCT326**	**CM-UCT326**	—	21	—	476	225	69	—	84
T328	—	—	**C-UCT328**	**CM-UCT328**	—	21	—	519	235	88	—	106

備考1. ユニットの呼び番号は無給油式を示し，給油式の場合には呼び番号の後に記号 "D1" が付く。

鋳鉄製テークアップ形ユニット

UKT形
テーパ穴形
アダプタ式

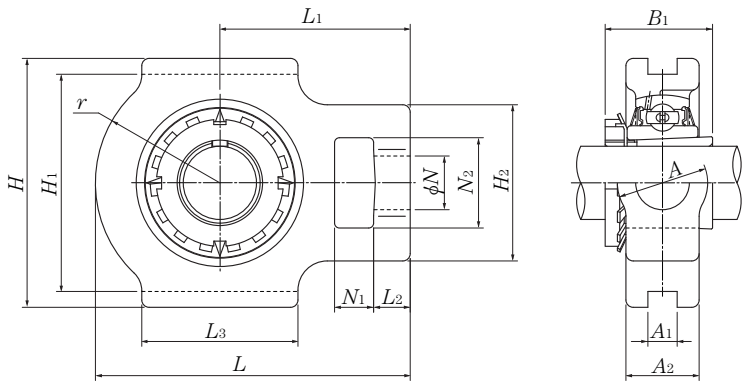

軸径 20～55mm

軸径 mm	ユニット❶❷の呼び番号	寸法 mm N_1	L_2	H_2	N_2	N	L_3	A_1	H_1	H	L	A_2	A	r	L_1	B_1	軸受 呼び番号	基本動定格荷重 kN C_r	基本静定格荷重 kN C_{or}
20	**UKT205;H2305X**	16	12	51	32	19	51	12	76	89	97	24	32	35	62	35	UK205D1;H2305X	14.0	7.85
	UKTX05;H2305X	16	12	56	37	22	57	12	89	102	113	28	37	43	70	35	UKX05D1;H2305X	19.5	11.3
	UKT305;H2305X	16	14	62	36	26	65	12	80	89	122	26	36	46	76	35	UK305D1;H2305X	21.2	10.9
25	**UKT206;H2306X**	16	12	56	37	22	57	12	89	102	113	28	37	43	70	38	UK206D1;H2306X	19.5	11.3
	UKTX06;H2306X	16	15	64	37	22	64	12	89	102	129	30	37	51	78	38	UKX06D1;H2306X	25.7	15.3
	UKT306;H2306X	18	16	70	41	28	74	16	90	100	137	28	41	52	85	38	UK306D1;H2306X	26.7	15.0
30	**UKT207;H2307X**	16	15	64	37	22	64	12	89	102	129	30	37	51	78	43	UK207D1;H2307X	25.7	15.3
	UKTX07;H2307X	19	17	83	49	29	83	16	102	114	144	36	49	56	88	43	UKX07D1;H2307X	29.1	17.8
	UKT307;H2307X	20	17	75	45	30	80	16	100	111	150	32	45	56	94	43	UK307D1;H2307X	33.5	19.1
35	**UKT208;H2308X**	19	18	83	49	29	83	16	102	114	144	33	49	56	88	46	UK208D1;H2308X	29.1	17.8
	UKTX08;H2308X	19	17	83	49	29	83	16	102	117	144	36	49	57	87	46	UKX08D1;H2308X	32.5	20.4
	UKT308;H2308X	22	19	83	50	32	89	18	112	124	162	34	50	62	100	46	UK308D1;H2308X	40.5	24.0
40	**UKT209;H2309X**	19	18	83	49	29	83	16	102	117	145	35	49	57	88	50	UK209D1;H2309X	32.5	20.4
	UKTX09;H2309X	19	18	83	49	29	86	16	102	117	151	38	49	59	92	50	UKX09D1;H2309X	35.0	23.2
	UKT309;H2309X	24	20	90	55	34	97	18	125	138	178	38	55	68	110	50	UK309D1;H2309X	53.0	32.0
45	**UKT210;H2310X**	19	18	83	49	29	86	16	102	117	151	37	49	59	92	55	UK210D1;H2310X	35.0	23.2
	UKTX10;H2310X	25	21	102	64	35	95	22	130	146	171	42	64	65	106	55	UKX10D1;H2310X	43.5	29.2
	UKT310;H2310X	27	22	98	61	37	106	20	140	151	192	40	61	74	118	55	UK310D1;H2310X	62.0	38.5
50	**UKT211;H2311X**	25	21	102	64	35	95	22	130	146	171	38	64	65	106	59	UK211D1;H2311X	43.5	29.2
	UKTX11;H2311X	32	21	102	64	35	102	22	130	146	194	44	64	75	119	59	UKX11D1;H2311X	52.5	36.0
	UKT311;H2311X	29	23	105	66	39	115	22	150	163	207	44	66	80	127	59	UK311D1;H2311X	71.5	45.0
55	**UKT212;H2312X**	32	21	102	64	35	102	22	130	146	194	42	64	75	119	62	UK212D1;H2312X	52.5	36.0
	UKTX12;H2312X	32	23	111	70	41	121	26	151	167	224	48	70	87	137	62	UKX12D1;H2312X	57.5	40.0
	UKT312;H2312X	31	25	113	71	41	123	22	160	178	220	46	71	85	135	62	UK312D1;H2312X	82.0	52.0

❶ 御要求により球状黒鉛鋳鉄製の軸受箱も製作している。
この場合は呼び番号の後に記号 "N1" が付く。例　UKT210N1;H2310X
❷ 呼び番号の後に記号 "X" の付いたものは切割り幅の狭い形式のアダプタスリーブを示し，舌を曲げない形式の座金を用いる。

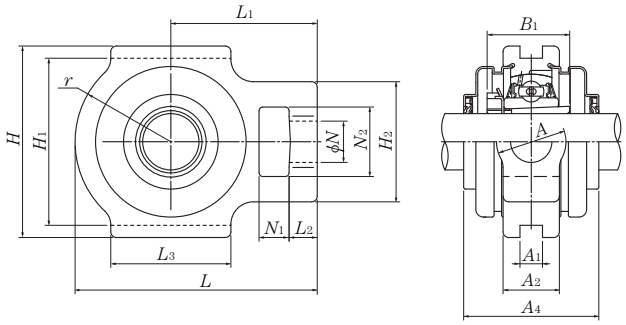

両側ゴムシール付鋼板製カバー付

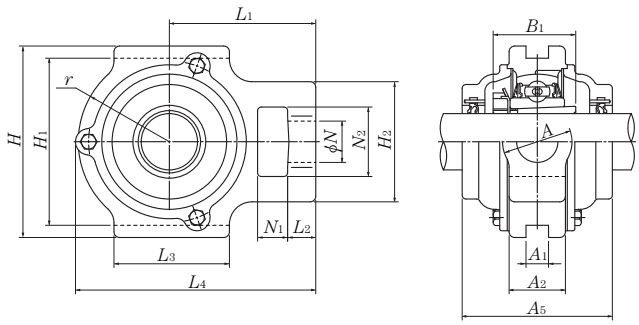

両側ゴムシール付鋳鉄製カバー付

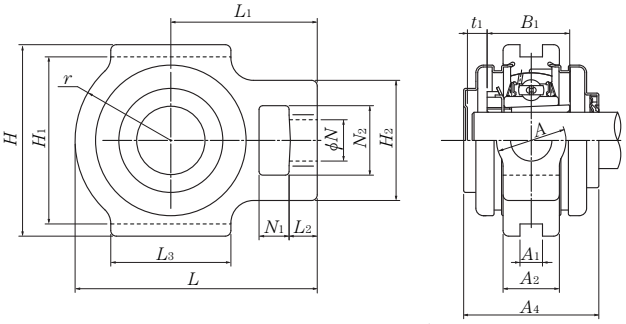

鋼板製片側閉じカバー付

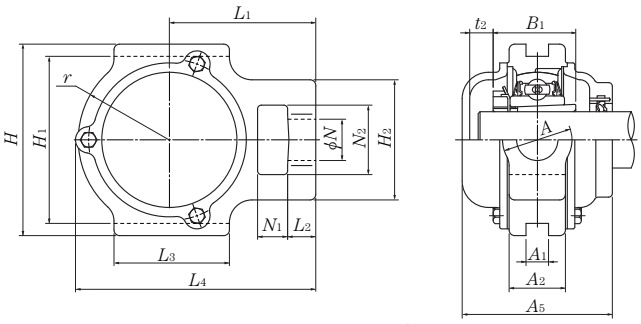

鋳鉄製片側閉じカバー付

標準軸受箱の呼び番号	鋼板製カバー付ユニットの呼び番号		鋳鉄製カバー付ユニットの呼び番号		寸法 mm					ユニット質量 kg（参考）		
	両側ゴムシール付カバー	片側閉じカバー	両側ゴムシール付カバー	片側閉じカバー	t_1	t_2	A_4	L_4	A_5	標準	鋼板製カバー付き	鋳鉄製カバー付き
T205	S-UKT205;H2305X	SM-UKT205;H2305X	C-UKT205;H2305X	CM-UKT205;H2305X	7	11	57	100.5	70	0.9	0.9	1.1
TX05	—	—	C-UKTX05;H2305X	CM-UKTX05;H2305X	—	12	—	113.5	75	1.3	—	1.8
T305	—	—	C-UKT305;H2305X	CM-UKT305;H2305X	—	14	—	122	80	1.4	—	1.8
T206	S-UKT206;H2306X	SM-UKT206;H2306X	C-UKT206;H2306X	CM-UKT206;H2306X	8	12	62	113.5	75	1.3	1.3	1.8
TX06	—	—	C-UKTX06;H2306X	CM-UKTX06;H2306X	—	13	—	129	80	1.7	—	2.2
T306	—	—	C-UKT306;H2306X	CM-UKT306;H2306X	—	15	—	139	85	1.8	—	2.4
T207	S-UKT207;H2307X	SM-UKT207;H2307X	C-UKT207;H2307X	CM-UKT207;H2307X	10	12	72	129	80	1.7	1.8	2.2
TX07	—	—	C-UKTX07;H2307X	CM-UKTX07;H2307X	—	15	—	144	90	2.6	—	3.5
T307	—	—	C-UKT307;H2307X	CM-UKT307;H2307X	—	17	—	152	95	2.4	—	3.2
T208	S-UKT208;H2308X	SM-UKT208;H2308X	C-UKT208;H2308X	CM-UKT208;H2308X	13	14	82	144	90	2.5	2.6	3.3
TX08	—	—	C-UKTX08;H2308X	CM-UKTX08;H2308X	—	17	—	144.5	95	2.8	—	3.7
T308	—	—	C-UKT308;H2308X	CM-UKT308;H2308X	—	19	—	164	105	3.0	—	4.3
T209	S-UKT209;H2309X	SM-UKT209;H2309X	C-UKT209;H2309X	CM-UKT209;H2309X	12	16	82	145.5	95	2.5	2.6	3.4
TX09	—	—	C-UKTX09;H2309X	CM-UKTX09;H2309X	—	18	—	152	100	2.7	—	3.8
T309	—	—	C-UKT309;H2309X	CM-UKT309;H2309X	—	19	—	181	110	4.0	—	5.5
T210	S-UKT210;H2310X	SM-UKT210;H2310X	C-UKT210;H2310X	CM-UKT210;H2310X	13	17	87	152	100	2.7	2.8	3.8
TX10	—	—	C-UKTX10;H2310X	CM-UKTX10;H2310X	—	15	—	171.5	100	4.3	—	5.5
T310	—	—	C-UKT310;H2310X	CM-UKT310;H2310X	—	21	—	197	120	5.1	—	7.1
T211	S-UKT211;H2311X	SM-UKT211;H2311X	C-UKT211;H2311X	CM-UKT211;H2311X	14	15	92	171.5	100	4.1	4.3	5.2
TX11	—	—	C-UKTX11;H2311X	CM-UKTX11;H2311X	—	21	—	194	115	5.1	—	6.6
T311	—	—	C-UKT311;H2311X	CM-UKT311;H2311X	—	22	—	211	125	6.3	—	8.6
T212	S-UKT212;H2312X	SM-UKT212;H2312X	C-UKT212;H2312X	CM-UKT212;H2312X	16	20	102	194	115	4.9	5.2	6.3
TX12	—	—	C-UKTX12;H2312X	CM-UKTX12;H2312X	—	22	—	224	120	7.2	—	9.0
T312	—	—	C-UKT312;H2312X	CM-UKT312;H2312X	—	25	—	227	135	7.6	—	10

備考1. ユニットの呼び番号は無給油式を示し，給油式の場合には呼び番号の後に記号 "D1" が付く。

鋳鉄製テークアップ形ユニット

UKT形
テーパ穴形
アダプタ式

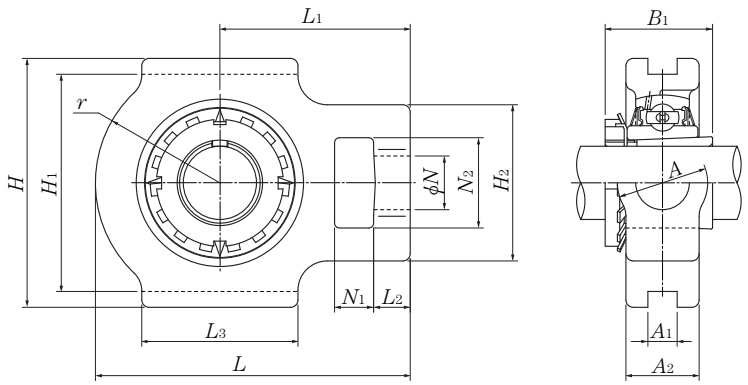

軸径 60～125mm

軸径 mm	ユニット❶❷の呼び番号	寸法 mm N_1	L_2	H_2	N_2	N	L_3	A_1	H_1	H	L	A_2	A	r	L_1	B_1	軸受 呼び番号	基本動定格荷重 kN C_r	基本静定格荷重 kN C_{or}
60	UKT213;H2313X	32	23	111	70	41	121	26	151	167	224	44	70	87	137	65	UK213D1;H2313X	57.5	40.0
	UKTX13;H2313X	32	23	111	70	41	121	26	151	167	224	48	70	87	137	65	UKX13D1;H2313X	62.0	44.0
	UKT313;H2313X	32	27	116	70	43	134	26	170	190	238	50	80	92	146	65	UK313D1;H2313X	92.5	60.0
65	UKT215;H2315X	32	23	111	70	41	121	26	151	167	232	48	70	92	140	73	UK215D1;H2315X	66.0	49.5
	UKTX15;H2315X	32	23	111	70	41	121	28	165	184	235	48	70	95	140	73	UKX15D1;H2315X	72.5	53.0
	UKT315;H2315X	36	27	132	85	46	150	26	192	216	262	55	90	102	160	73	UK315D1;H2315X	113	77.0
70	UKT216;H2316X	32	23	111	70	41	121	26	165	184	235	51	70	95	140	78	UK216D1;H2316X	72.5	53.0
	UKTX16;H2316X	38	30	124	73	48	157	28	173	198	260	54	73	98	162	78	UKX16D1;H2316X	83.5	64.0
	UKT316;H2316X	42	30	150	98	53	160	30	204	230	282	60	102	108	174	78	UK316D1;H2316X	123	86.5
75	UKT217;H2317X	38	31	124	73	48	157	30	173	198	260	54	73	98	162	82	UK217D1;H2317X	83.5	64.0
	UKTX17;H2317X	38	30	124	73	48	157	28	173	198	260	54	73	98	162	82	UKX17D1;H2317X	96.0	71.5
	UKT317;H2317X	42	32	152	98	53	170	32	214	240	298	64	102	115	183	82	UK317D1;H2317X	133	97.0
80	UKT318;H2318X	46	32	160	106	57	175	32	228	255	312	66	110	120	192	86	UK318D1;H2318X	143	107
85	UKT319;H2319X	46	33	165	106	57	180	35	240	270	322	72	110	125	197	90	UK319D1;H2319X	153	119
90	UKT320;H2320X	48	34	175	115	59	200	35	260	290	345	75	120	135	210	97	UK320D1;H2320X	173	141
100	UKT322;H2322X	52	40	185	125	65	215	38	285	320	385	80	130	150	235	105	UK322D1;H2322X	205	179
110	UKT324;H2324X	60	44	210	140	70	230	45	320	355	432	90	140	165	267	112	UK324D1;H2324X	207	185
115	UKT326;H2326	65	47	220	150	75	240	50	350	385	465	100	150	180	285	121	UK326D1;H2326	229	214
125	UKT328;H2328	70	52	230	160	80	255	50	380	415	515	100	155	200	315	131	UK328D1;H2328	253	246

❶ 御要求により球状黒鉛鋳鉄製の軸受箱も製作している。
この場合は呼び番号の後に記号 "N1" が付く。例　UKT320N1;H2320X
❷ 呼び番号の後に記号 "X" の付いたものは切割り幅の狭い形式のアダプタスリーブを示し，舌を曲げない形式の座金を用いる。

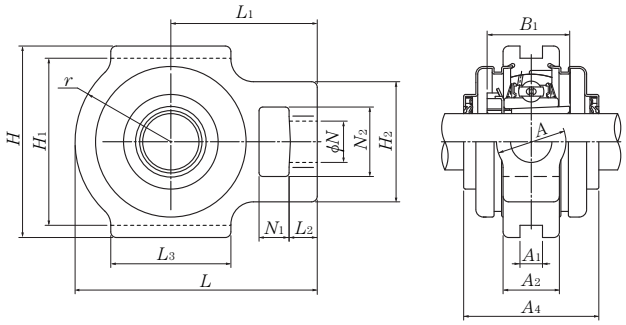

両側ゴムシール付鋼板製カバー付

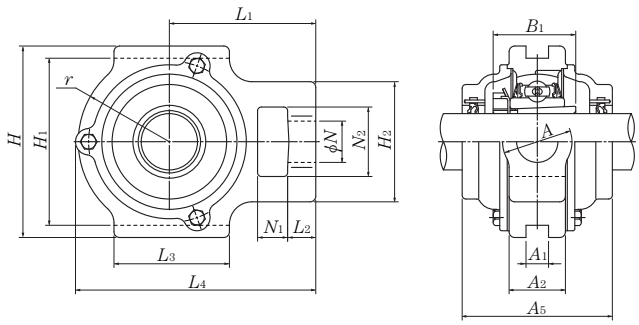

両側ゴムシール付鋳鉄製カバー付

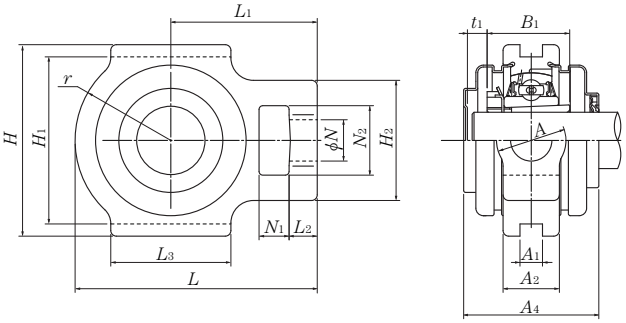

鋼板製片側閉じカバー付

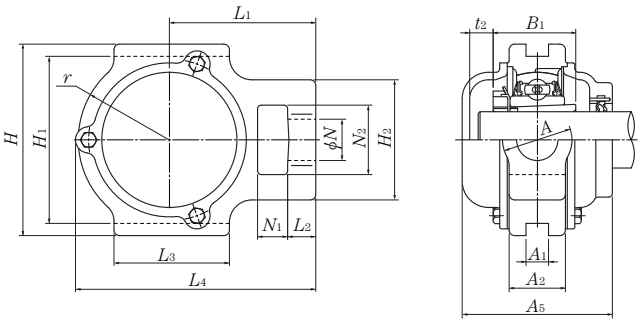

鋳鉄製片側閉じカバー付

標準軸受箱の呼び番号	鋼板製カバー付ユニットの呼び番号		鋳鉄製カバー付ユニットの呼び番号		寸法 mm					ユニット質量 kg（参考）		
	両側ゴムシール付カバー	片側閉じカバー	両側ゴムシール付カバー	片側閉じカバー	t_1	t_2	A_4	L_4	A_5	標準	鋼板製カバー付き	鋳鉄製カバー付き
T213	**S-UKT213;H2313X**	**SM-UKT213;H2313X**	**C-UKT213;H2313X**	**CM-UKT213;H2313X**	17	21	107	224	120	7.1	7.4	8.6
TX13	—	—	**C-UKTX13;H2313X**	**CM-UKTX13;H2313X**	—	26	—	224	135	7.3	—	9.5
T313	—	—	**C-UKT313;H2313X**	**CM-UKT313;H2313X**	—	25	—	244	140	9.2	—	12
T215	—	—	**C-UKT215;H2315X**	**CM-UKT215;H2315X**	—	24	—	232	135	7.8	—	10
TX15	—	—	**C-UKTX15;H2315X**	**CM-UKTX15;H2315X**	—	29	—	235	145	8.4	—	11
T315	—	—	**C-UKT315;H2315X**	**CM-UKT315;H2315X**	—	26	—	268	150	13	—	17
T216	—	—	**C-UKT216;H2316X**	**CM-UKT216;H2316X**	—	27	—	235	145	8.7	—	12
TX16	—	—	**C-UKTX16;H2316X**	**CM-UKTX16;H2316X**	—	31	—	260	155	11	—	14
T316	—	—	**C-UKT316;H2316X**	**CM-UKT316;H2316X**	—	24	—	287	155	16	—	21
T217	—	—	**C-UKT217;H2317X**	**CM-UKT217;H2317X**	—	30	—	260	155	11	—	14
TX17	—	—	**C-UKTX17;H2317X**	**CM-UKTX17;H2317X**	—	35	—	262	165	11	—	15
T317	—	—	**C-UKT317;H2317X**	**CM-UKT317;H2317X**	—	29	—	303	170	19	—	25
T318	—	—	**C-UKT318;H2318X**	**CM-UKT318;H2318X**	—	27	—	317	170	21	—	27
T319	—	—	**C-UKT319;H2319X**	**CM-UKT319;H2319X**	—	29	—	327	180	25	—	31
T320	—	—	**C-UKT320;H2320X**	**CM-UKT320;H2320X**	—	29	—	350	190	30	—	38
T322	—	—	**C-UKT322;H2322X**	**CM-UKT322;H2322X**	—	30	—	395	200	40	—	51
T324	—	—	**C-UKT324;H2324X**	**CM-UKT324;H2324X**	—	32	—	439	215	43	—	69
T326	—	—	**C-UKT326;H2326**	**CM-UKT326;H2326**	—	34	—	476	225	69	—	84
T328	—	—	**C-UKT328;H2328**	**CM-UKT328;H2328**	—	36	—	519	235	88	—	106

備考1. ユニットの呼び番号は無給油式を示し，給油式の場合には呼び番号の後に記号 "D1" が付く。

一般構造用圧延鋼材製テークアップ形ユニット

UCTG形（スチールシリーズ）
円筒穴形，止めねじ式

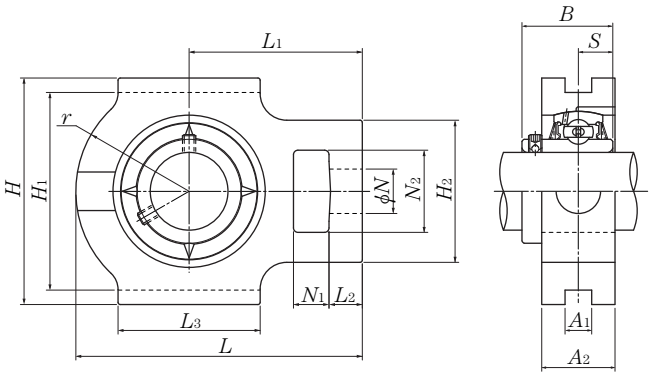

軸径 12～70mm

軸径 mm	ユニットの呼び番号	寸法 mm														
		N_1	L_2	H_2	N_2	N	L_3	A_1	H_1	H	L	A_2	r	L_1	B	S
12	UCTG201	16	12	51	32	19	51	12	76	89	94	30	33	61	31	12.7
15	UCTG202	16	12	51	32	19	51	12	76	89	94	30	33	61	31	12.7
17	UCTG203	16	12	51	32	19	51	12	76	89	94	30	33	61	31	12.7
20	UCTG204	16	12	51	32	19	51	12	76	89	94	30	33	61	31	12.7
25	UCTG205	16	12	51	32	19	51	12	76	89	97	30	35	62	34.1	14.3
	UCTG305	16	14	62	36	26	65	12	80	89	122	35	46	76	38	15
30	UCTG206	16	12	56	37	22	57	12	89	102	113	35	43	70	38.1	15.9
	UCTG306	18	16	70	41	28	74	16	90	100	137	40	52	85	43	17
35	UCTG207	16	15	64	37	22	64	12	89	102	129	35	51	78	42.9	17.5
	UCTG307	20	17	75	45	30	80	16	100	111	150	40	56	94	48	19
40	UCTG208	19	18	83	49	29	83	16	102	114	144	45	56	88	49.2	19
	UCTG308	22	19	83	50	32	89	18	112	124	162	45	62	100	52	19
45	UCTG209	19	18	83	49	29	83	16	102	117	145	45	57	88	49.2	19
	UCTG309	24	20	90	55	34	97	18	125	138	178	50	68	110	57	22
50	UCTG210	19	18	83	49	29	86	16	102	117	151	45	59	92	51.6	19
	UCTG310	27	22	98	61	37	106	20	140	151	192	55	74	118	61	22
55	UCTG211	25	21	102	64	35	95	22	130	146	171	55	65	106	55.6	22.2
	UCTG311	29	23	105	66	39	115	22	150	163	207	60	80	127	66	25
60	UCTG212	32	21	102	64	35	102	22	130	146	194	55	75	119	65.1	25.4
	UCTG312	31	25	113	71	41	123	22	160	178	220	65	85	135	71	26
65	UCTG213	32	23	111	70	41	121	26	151	167	224	60	87	137	65.1	25.4
	UCTG313	32	27	116	70	43	134	26	170	190	238	65	92	146	75	30
70	UCTG214	32	23	111	70	41	121	26	151	167	224	60	87	137	74.6	30.2
	UCTG314	36	27	130	85	46	140	26	180	202	252	70	97	155	78	33

備考1. 御要求により鋼板製カバー付き及び鋳鉄製カバー付きユニットも製作している。
2. ユニットの呼び番号は無給油式を示し，給油式の場合には呼び番号の後に記号 "D1" が付く。

軸受 呼び番号	基本動定格荷重 C_r kN	基本静定格荷重 C_{or} kN	軸受箱の呼び番号	ユニット質量 kg（参考）
UC201D1	12.8	6.65	TG204	1.2
UC202D1	12.8	6.65	TG204	1.1
UC203D1	12.8	6.65	TG204	1.1
UC204D1	12.8	6.65	TG204	1.1
UC205D1	14.0	7.85	TG205	1.1
UC305D1	21.2	10.9	TG305	1.8
UC206D1	19.5	11.3	TG206	1.7
UC306D1	26.7	15.0	TG306	2.5
UC207D1	25.7	15.3	TG207	2.0
UC307D1	33.5	19.1	TG307	3.0
UC208D1	29.1	17.8	TG208	3.3
UC308D1	40.5	24.0	TG308	4.0
UC209D1	32.5	20.4	TG209	3.2
UC309D1	53.0	32.0	TG309	5.4
UC210D1	35.0	23.2	TG210	3.3
UC310D1	62.0	38.5	TG310	6.9
UC211D1	43.5	29.2	TG211	5.7
UC311D1	71.5	45.0	TG311	8.6
UC212D1	52.5	36.0	TG212	6.4
UC312D1	82.0	52.0	TG312	11
UC213D1	57.5	40.0	TG213	9.6
UC313D1	92.5	60.0	TG313	12
UC214D1	62.0	44.0	TG214	9.4
UC314D1	104	68.0	TG314	15

UCTG形（スチールシリーズ）
円筒穴形，止めねじ式

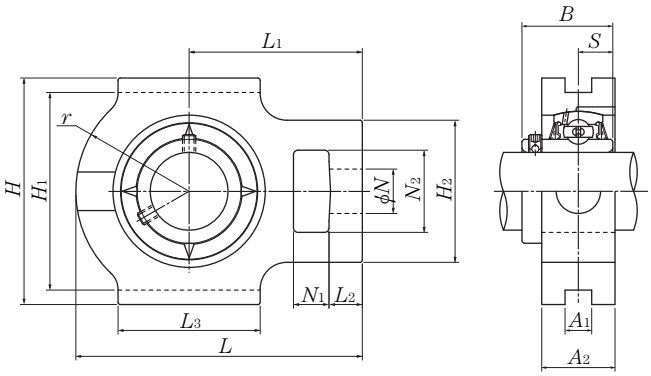

軸径 75～140mm

軸径 mm	ユニットの呼び番号	寸法 mm														
		N_1	L_2	H_2	N_2	N	L_3	A_1	H_1	H	L	A_2	r	L_1	B	S
75	UCTG215	32	23	111	70	41	121	26	151	167	232	60	92	140	77.8	33.3
	UCTG315	36	27	132	85	46	150	26	192	216	262	70	102	160	82	32
80	UCTG216	32	23	111	70	41	121	26	165	184	235	60	95	140	82.6	33.3
	UCTG316	42	30	150	98	53	160	30	204	230	282	80	108	174	86	34
85	UCTG217	38	31	124	73	48	157	30	173	198	260	70	98	162	85.7	34.1
	UCTG317	42	32	152	98	53	170	32	214	240	298	80	115	183	96	40
90	UCTG318	46	32	160	106	57	175	32	228	255	312	90	120	192	96	40
95	UCTG319	46	33	165	106	57	180	35	240	270	322	90	125	197	103	41
100	UCTG320	48	34	175	115	59	200	35	260	290	345	100	135	210	108	42
105	UCTG321	48	34	175	115	59	200	35	260	290	347	100	135	212	112	44
110	UCTG322	52	40	185	125	65	215	38	285	320	385	100	150	235	117	46
120	UCTG324	60	44	210	140	70	230	45	320	355	432	110	165	267	126	51
130	UCTG326	65	47	220	150	75	240	50	350	385	465	120	180	285	135	54
140	UCTG328	70	52	230	160	80	255	50	380	415	515	120	200	315	145	59

備考1. 御要求により鋳鉄製カバー付きユニットも製作している。
2. ユニットの呼び番号は無給油式を示し，給油式の場合には呼び番号の後に記号 "D1" が付く。

軸受 呼び番号	基本動定格荷重 C_r kN	基本静定格荷重 C_{or} kN	軸受箱の呼び番号	ユニット質量 kg（参考）
UC215D1	66.0	49.5	TG215	9.7
UC315D1	113	77.0	TG315	17
UC216D1	72.5	53.0	TG216	10
UC316D1	123	86.5	TG316	22
UC217D1	83.5	64.0	TG217	15
UC317D1	133	97.0	TG317	24
UC318D1	143	107	TG318	29
UC319D1	153	119	TG319	31
UC320D1	173	141	TG320	41
UC321D1	184	153	TG321	40
UC322D1	205	179	TG322	49
UC324D1	207	185	TG324	68
UC326D1	229	214	TG326	85
UC328D1	253	246	TG328	103